2/2

Canon

BIM-7089

VB-H761LVE / VB-H760VE

BIM-7089-000

1

JA スリットから落下防止用ワイヤーを通し（②）、裏側にあるフックに引っかけます（③）。

EN Pass the safety wire through the slit ② and attach it to the hook on the rear side ③.

DE Führen Sie das Sicherungsseil durch den Spalt ②, und befestigen Sie es an dem Haken an der Rückseite ③.

ES Pase el cable de seguridad a través de la hendidura ② y átelo al gancho situado en la parte posterior ③.

FR Faites passer le fil de sécurité dans la fente ② et fixez-le au crochet à l'arrière ③.

IT Passare il cavo di sicurezza nella fessura ② e collegarlo al gancio nella parte posteriore ③.

RU Пропустите предохранительную проволоку сквозь прорезь ② и накиньте ее на крючок с тыльной стороны ③.

KK Қауіпсіздік сымын саңылау арқылы өткізіңіз ② және оны артқы жақтағы ілмекке тағыңыз ③.

TR Güvenlik kablosunu yarıktan geçirin ② ve arka taraftaki kancaya bağlayın ③.

PL Przeciągnij kabel zabezpieczający przez szczelinę ② i podłącz go do haczyka w tylnej części ③.

TH เดินสายเซฟตี้ผ่านรอย ② แล้วนำสายไปต่อกับตะขอด้านหลัง ③

HY Անցկացրեք անվտանգության լարը ճեղքի միջով ② և կցեք այն հետևի կողմի ծայրակալին ③:

KY Коопсуздук зымын жылчыктан өткөрүп ②, арткы бетиндеги илмекке тиркеңиз ③.

KO 틈으로 낙하 방지용 와이어를 통과시키고 (②), 뒤쪽에 있는 걸이에 걸어 주십시오 (③).

2

JA 防水パッキンは全体を押し広げて隙間がないように装着し、結束バンドをしっかり締め付けてください。

EN Attach the waterproof packing while firmly pressing and spreading it so that there are no gaps, and tightly fasten using a zip tie.

DE Bringen Sie die wasserdichte Dichtung an, indem Sie sie fest andrücken und so verteilen, dass es keine Lücken gibt. Befestigen Sie sie anschließend mit einem Kabelbinder.

ES Coloque la funda resistente al agua mientras presiona firmemente y la extiende para que no haya espacios y ciérrela con una cremallera.

FR Fixez le pack d'étanchéité tout en appuyant fortement et en l'étendant afin de ne laisser aucune ouverture, puis serrez fermement à l'aide d'un serre-câble.

IT Fissare la protezione impermeabile tenendola premuta saldamente e spingendone i bordi verso l'esterno per assicurarsi che non vi siano spazi vuoti, quindi stringere bene con una fascetta.

RU Введите водостойкое уплотнение, плотно нажимая на него и распределяя его, так чтобы не оставалось промежутков, и плотно закрепите кабельной стяжкой.

KK Су өткізбейтін орамды бос орын қалмайтындай етіп қатты басу және жаю және тартпаны пайдаланып мықтап бекіту арқылы оны тіркеңіз.

TR Boşluk kalmaması için sıkıca bastırıp su geçirmez paketi takın ve kablo bağı kullanarak sıkıca bağlayın.

PL Załóż uszczelkę, dociskając ją i przesuwając, tak aby usunąć szczeliny, a następnie zabezpiecz ją za pomocą opaski kablowej.

TH ในขณะดึงดั้งห่อกันน้ำ ให้ทำการกดแน่นๆ พร้อมกับคลี่กระจายออกเพื่อไม่ให้เกิดช่องว่าง จากนั้นใช้สายซิปผูกติดอย่างแน่นหนา

HY Ամուր սեղմելով և տարածելով ամրացրեք ջրակայուն փաթեթավորումն այնպես, որ ճեղքվածքներ չմնան և ամուր ձգեք այն մալուխային խամութի միջոցով:

KY Бекем эч кандай боштук калтырбай катуу басып жана тартып суу кирбеген пакетин тиркеп сыдырма боо менен бекем байлаңыз.

KO 방수 패킹은 전체를 펼쳐 틈 없이 장착하고 케이블타이로 단단히 고정해 주십시오 .

3

JA PTR 固定ネジを緩めてもジョイント部が動かない場合は、ドライバーなどで PTR 固定ネジを強く押し込んでください。

EN If the joint does not move after the PTR screw has been loosened, try strongly pushing the screw into the housing.

DE Wenn sich das Gelenk nach dem Lösen der PTR-Schraube nicht bewegen lässt, versuchen Sie, die Schraube fest in das Gehäuse hineinzudrücken.

ES Si la articulación no se mueve tras aflojar el tornillo PTR, intente introducir con fuerza el tornillo en la carcasa.

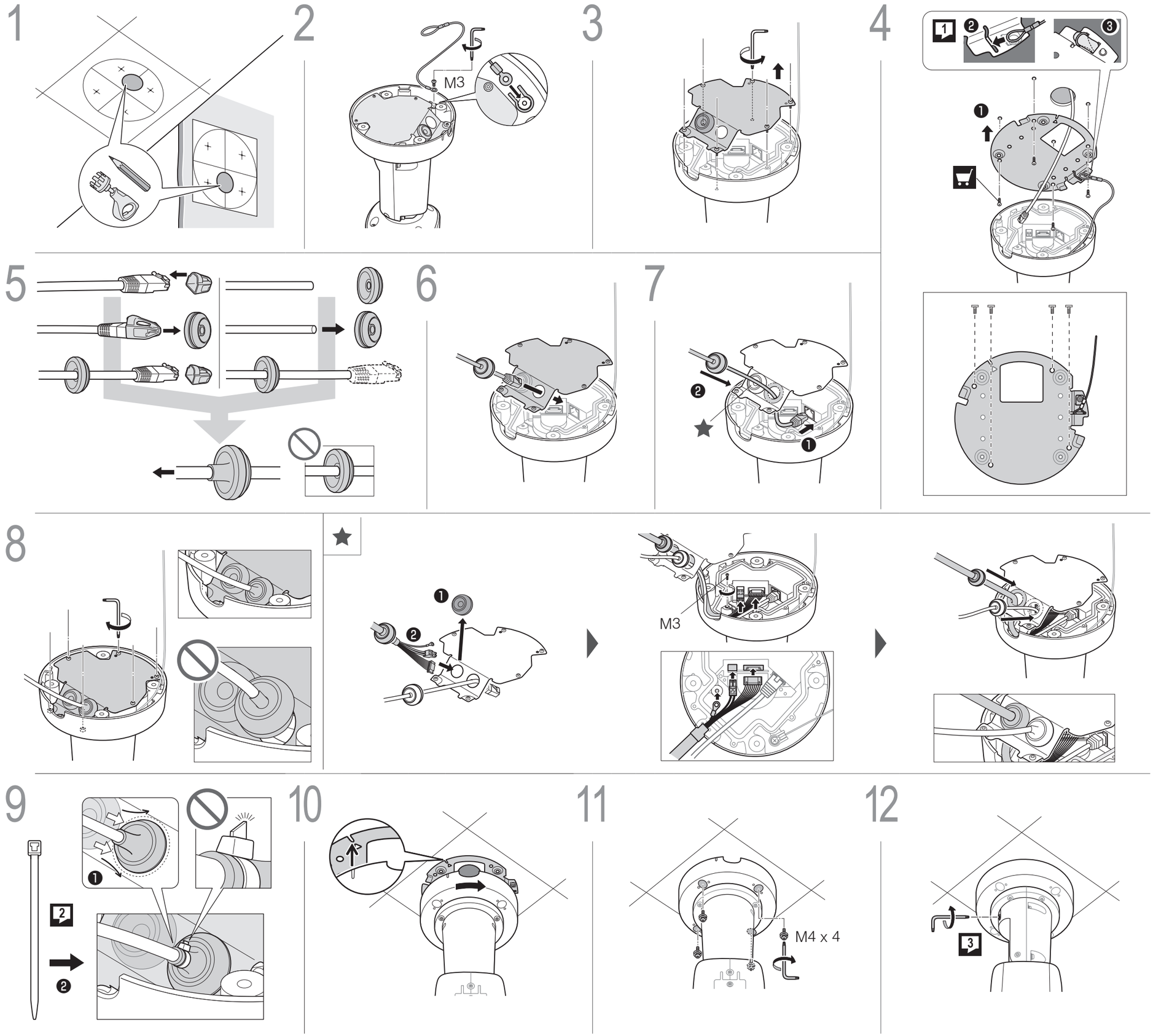

3

FR Si l'articulation ne bouge pas après que vous avez desserré la vis PIR, essayez de pousser fermement la vis dans le logement.

IT Se il giunto non si muove dopo che la vite PTR è stata allentata, provare a spingere con forza la vite nell'alloggiamento.

RU Если после ослабления винта PTR шарнирное сочленение не двигается, попытайтесь сильно протолкнуть винт внутрь кожуха.

KK Егер иін PTR бұрандасы босатылғаннан кейін жылжытылмаса, бұранданы корпусқа қатты басып көріңіз.

TR PTR vidası gevşetildikten sonra birleştirme birimi hareket etmezse, vidayı kuvvetli bir şekilde muhafazaya itmeyi deneyin.

PL Jeśli łącznik nie daje się poruszyć po poluzowaniu śruby PTR, spróbuj mocno wepchnąć śrubę do obudowy.

TH หากรอยต่อไม่เคลื่อนย้ายแม้หลังจากที่สกรู PTR หลวมแล้ว ให้ลองขันสกรูในกล่องให้แน่น

HY Եթե PTR պտուտակը թուլացնելուց հետո միացումը չի շարժվում, փորձեք ուժեղ հրել պտուտակը բնիկի մեջ:

KY PTR бурамасы бошотулгандан кийин биригүү жылбаса, бураманы корпустун ичине катуу түртүп көрүңүз.

KO PTR 고정 나사를 풀러도 접합부가 움직이지 않는 경우에는 드라이버 등으로 PTR 고정 나사를 강하게 밀어 주십시오 .

4

JA ローテーション調整の際、回しづらくなったらそれ以上回さないでください。故障の原因になります。

EN When adjusting the rotation of the camera, do not try to force it. Forcing the camera to rotate may result in damage.

DE Gehen Sie nicht gewaltsam vor, wenn Sie die Drehung der Kamera anpassen. Ein gewaltsames Drehen der Kamera kann zu Beschädigungen führen.

ES Cuando ajuste la rotación de la cámara, no intente forzarla. Si fuerza la cámara para rotarla, esta podría resultar dañada.

FR Lorsque vous réglez la rotation de la caméra, n'essayez pas de forcer. Si vous forcez la caméra pour qu'elle pivote, vous risquez de l'endommager.

IT Durante la regolazione della rotazione della telecamera, non provare a forzarla per evitare danni.

RU Регулируя поворот камеры, не прилагайте к ней силу. Принудительный поворот камеры может привести к ее повреждению.

KK Камераның бұрылуын реттеген кезде оған қатты күш салмаңыз. Камераны бұру үшін қатты күш салу оның зақымдалуына себеп болуы мүмкін.

TR Kameranın dönüşünü ayarlarken zorlamayın. Kameranın dönmeye zorlanması hasara neden olabilir.

PL Podczas regulacji obrotu kamery nie należy używać nadmiernej siły. Obracanie kamery na siłę może doprowadzić do jej uszkodzenia.

TH เมื่อปรับการหมุนของกล้อง อย่าพยายามไปฝืนใช้แรงหมุน การฝืนใช้แรงหมุนกล้องอาจจะทำให้เกิดความเสียหายได้

HY Տեսախցիկի պտույտը կարգաբերելիս՝ ուժ մի գործադրեք վրան: Տեսախցիկը ուժով պտտելու դեպքում այն կարող է վնասվել:

KY Камеранын буралуусун тууралап жатканда аны күчкө салбаңыз. Камераны күч менен буроо аны зыянга учуратышы мүмкүн.

KO 카메라의 로테이션 조정시 , 더 이상 돌아가지 않을 경우 강제로 돌리지 말아주십시오 . 고장의 원인이 됩니다 .

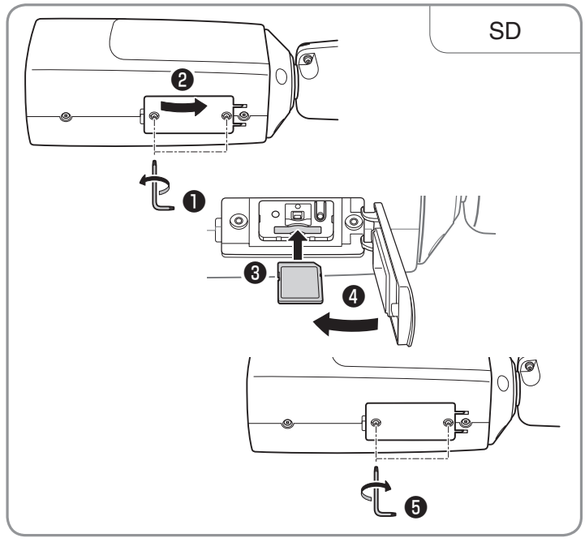

13

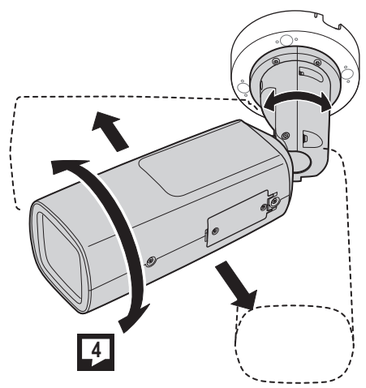

14

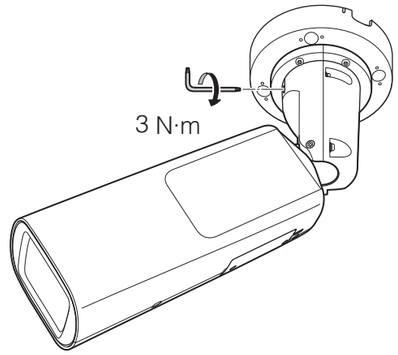

15

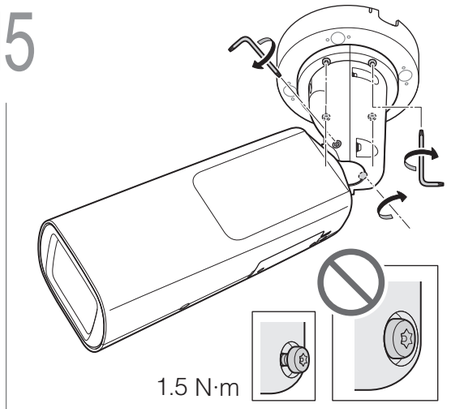

16

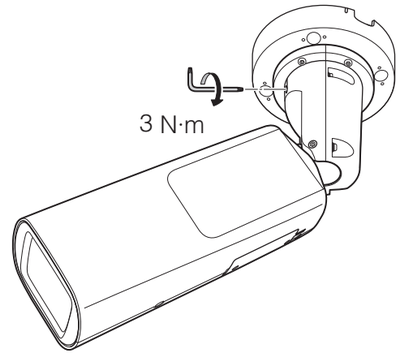

PC640-VB

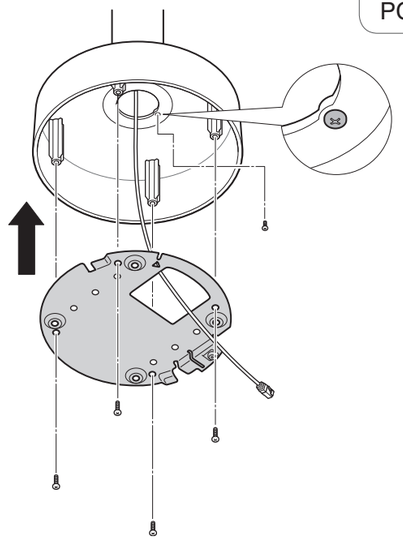

JA ペンダント設置キットに同梱の設置ガイドをご覧ください。板金取付後の手順は、本書の手順 2 以降を参照してください。

EN For details please refer to the Installation Guide included with the Pendant Mounting Kit. After attaching the ceiling plate, please go to Step 2, and the steps following it, in these instructions.

DE Informationen hierzu finden Sie im Installationshandbuch des Hängemontagesatzes. Machen Sie nach dem Befestigen der Deckenplatte weiter mit Schritt 2 und folgenden in dieser Anleitung.

ES Para obtener más información consulte la Guía de instalación incluida con el kit de montaje de colgante. Después de colocar la plancha de techo, vaya al paso 2 y siguientes de estas instrucciones.

FR Pour davantage de détails, consultez le Manuel d'installation fourni avec le kit de montage de suspension. Après avoir fixé la plaque de fixation, passez à l'étape 2 et les étapes qui suivent dans ces instructions.

IT Per i dettagli fare riferimento alla Guida all'installazione inclusa con il kit di montaggio per telecamera sospesa. Dopo aver fissato la piastra a soffitto, attenersi ai passi 2 e successivi di queste istruzioni.

RU Подробные сведения см. в прилагаемых руководствах по установке. После крепления потолочной планки переходите к шагу 2 и последующим шагам в данных указаниях.

KK Маніметтер алу үшін Ілгішке бекітуге арналған жинақпен бірге берілген Орнату нұсқаулығын қараңыз. Төбе тақтайшасын таққаннан кейін осы нұсқаулардағы 2-ші қадамға, одан кейінгі қадамдарды орындаңыз.

TR Ayrıntılar için lütfen Sarkıtma Montaj Kiti ile birlikte gelen Kurulum Kılavuzuna başvurun. Tavan plakasını sabitledikten sonra, lütfen bu yönergelerdeki 2. Adım'a ve sonrasındaki adımlara bakın.

PL Szczegółowe informacje zawiera „Instrukcja instalacji" dołączona do zestawu do montażu podwieszanego. Po przymocowaniu płytki sufitowej kontynuuj tę procedurę od kroku 2.

TH โปรดดูคู่มือการติดตั้งที่มีมาให้กับชุดติดตั้งแบบห้อย หลังจากติดตั้งแผ่นติดเพดาน กรุณาข้ามไปขั้นตอนที่ 2 และทำตามคำแนะนำในขั้นตอนดังกล่าว

HY Մանրամասները կարող եք գտնել Տեղադրման ուղեցույցում, որը տրամադրված է կախովի հարմարանքի մոնտաժման կոմպլեկտի հետ: Առաստաղի թիթեղն ամրացնելուց հետո անցեք այս ցուցումներում ներկայացված Քայլ 2-ին և դրան հաջորդող քայլերին:

KY Сураныч, толугураак маалыматты Салаңдооч куроо топтомуна кошулган Орнотуу жетегинен караңыз. Шып табагын таккан соң ушул нускамадагы 2-кадамга, андан соң андан кийинки кадамдарга барыңыз.

KO 펜던트 설치 키트에 동봉되어 있는 설치가이드를 참조바랍니다 . 플레이트를 장착 후에는 본 설명서의 단계 2 이후를 참조바랍니다 .

CB740-VB

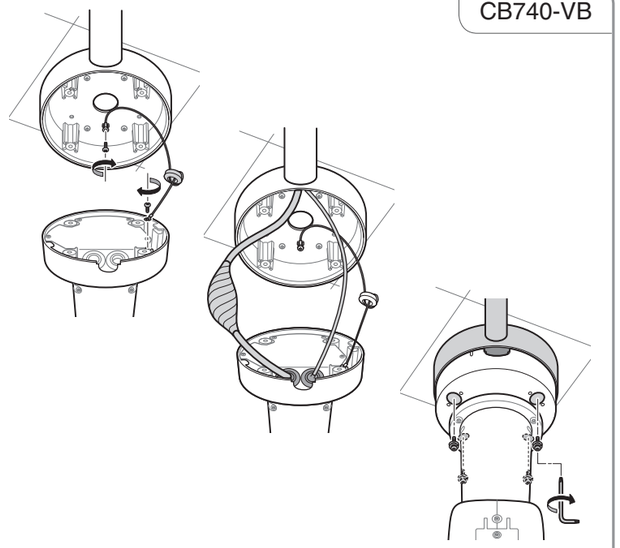

JA ケーブルを収納したり、コンポジットパイプと接続することができます。設置方法は導管ボックスに同梱の設置ガイドとあわせてご覧ください。

EN The conduit box can store the cables and be connected to the composite pipe. Please also refer to the installation guide included with the conduit box for the installation method.

DE Im Klemmenkasten können die Kabel aufbewahrt werden und der Kasten kann mit dem Verbundrohr verbunden werden. Weitere Informationen zur Installationsmethode finden Sie auch in dem im Lieferumfang des Klemmenkastens enthaltenen Installationshandbuch.

ES La carcasa canalización puede albergar cables y puede conectarse a la tubería compuesta. Consulte también la guía de instalación que se incluye con la carcasa canalización para obtener información acerca del método de instalación.

FR Les câbles peuvent être rangés dans le boîtier de dérivation que vous pouvez fixer au tuyau composite. Pour obtenir des instructions sur la méthode d'installation, consultez également le manuel d'installation fourni avec le boîtier de dérivation.

IT La scatola di derivazione può includere i cavi ed essere collegata al tubo in composito. Consultare anche la Guida all'installazione fornita con la scatola di derivazione per il metodo di installazione.

RU Распределительную коробку можно использовать для проводки кабелей и подсоединить к композитной трубке. Способ установки см. также в руководстве по установке, входящем в комплект распределительной коробки.

KK Сым кабелінің қорабы кабельдерді сақтайды және құрамдас құбырға жалғанады. Сым кабелінің қорабын орнату әдісін орнату туралы нұсқаулығынан да қараңыз.

TR Kablolar elektrik kutusunda saklanabilir ve kompozit boruya bağlanabilir. Kurulum yöntemi için ayrıca lütfen elektrik kutusu ile gelen kurulum kılavuzuna başvurun.

PL W skrzynce połączeniowej mogą być przechowywane przewody i można do niej podłączyć rurkę kompozytową. Metodę instalacji skrzynki połączeniowej można znaleźć w dołączonej do niej instrukcji instalacji.

TH กล่องมีท่อสามารถเก็บสายต่าง และสามารถถูกเชื่อมต่อกับท่อคอมโพสิตได้ โปรดดูคู่มือการติดตั้งที่มีมาให้กับกล่องมีท่อสำหรับวิธีการติดตั้งด้วย

HY Մալուխների միացման տուփում կարելի է պահել մալուխները և այն կարող է միացվել համաձուլված խողովակին: Տեղադրման եղանակին ծանոթանալու համար անդրադարձեք նաև միացման տուփի հետ տրամադրված տեղադրման ուղեցույցին:

KY Оолактандыргыч кутусу кабелдерди кармашы жана композит түтүккө туташкан болушу мүмкүн. Орнотуу ыкмаларын өткөргүч кутунун ичиндеги орнотуу жетегинен да караңыз.

KO 케이블을 수납하거나 , 혼합 파이프와 접속할 수 있습니다 . 설치 방법은 도관 박스에 동봉되어 있는 설치가이드와 함께 참조바랍니다 .

VB-H761LVE/VB-H760VE

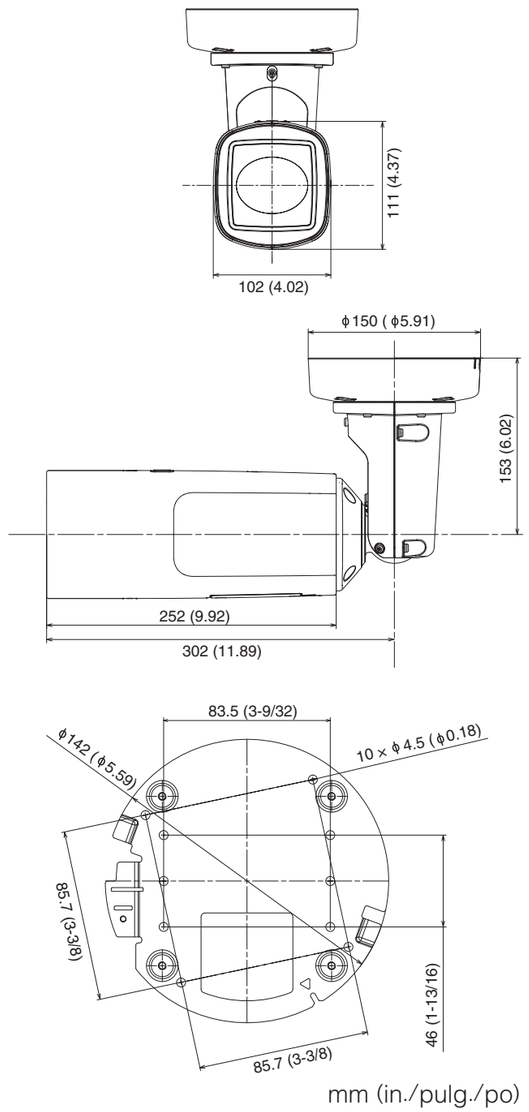

© CANON INC. 2017

Printed in Japan